www.mobyitaly.it

SCHEDA TECNICA SCIVOLI IN POLIETILENE ROTAZIONALE

Modello: T1000

DATI TECNICI: Età d'uso: 0 - 12 ANNI

Peso 19,00 Kg

CERTIFICAZIONE: lo scivolo è stato progettato e realizzato secondo quanto previsto dalla normativa EN1176-1:2017 EN 1176-3:2017 e certificato con marchio TUV

DESCRIZIONE DETTAGLIATA DEI COMPONENTI:

- **Lo scivolo** è realizzato interamente in polietilene colorato in massa,ad alta densità e completamente riciclabile.
- **Colorazioni disponibili:** giallo - azzurro - rosso - arancione scuro - verde chiaro - verde scuro.

MANUTENZIONE: Si consiglia l'effettuazione di controlli di manutenzione come previsto dalla EN 1176-1:2017 EN 1176-3:2017

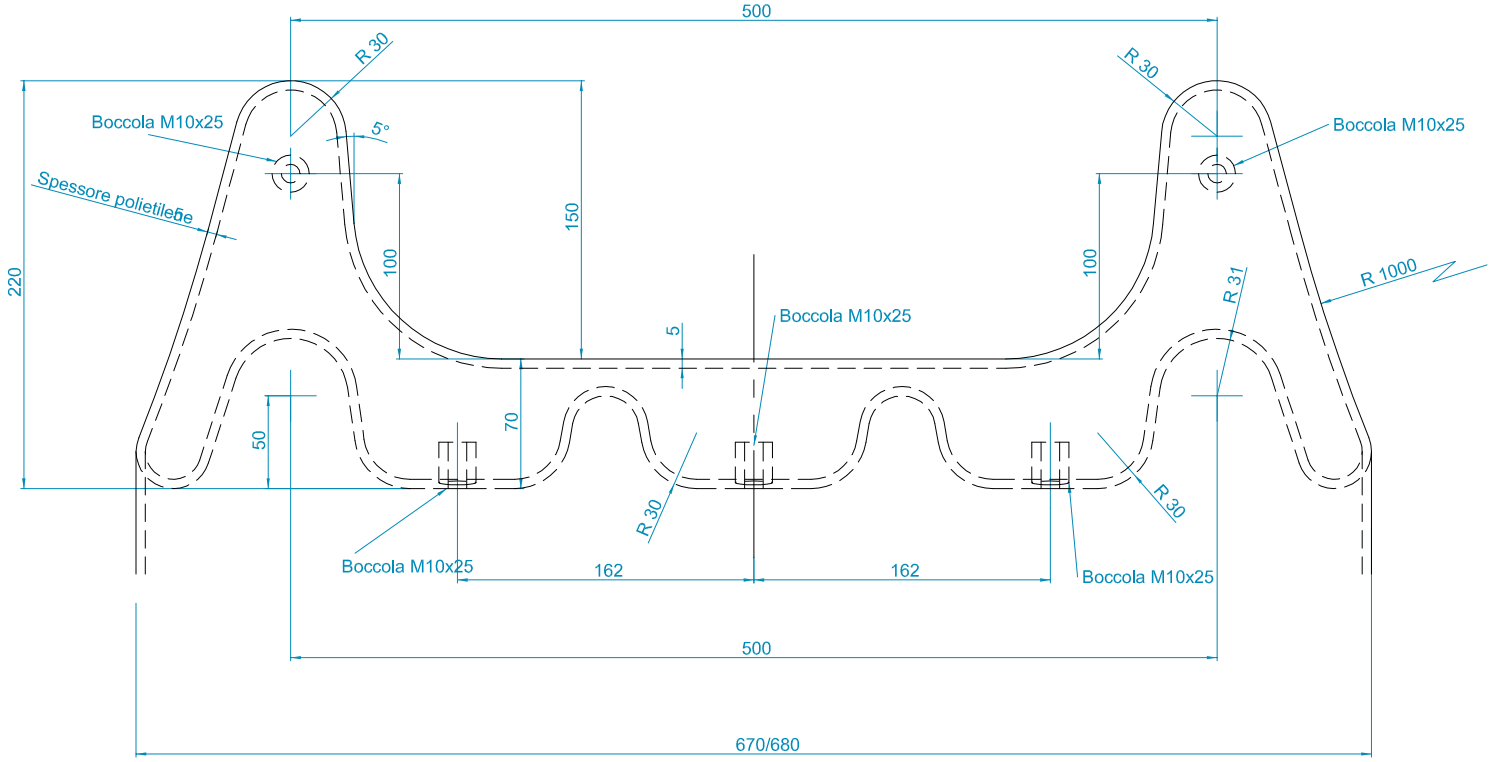
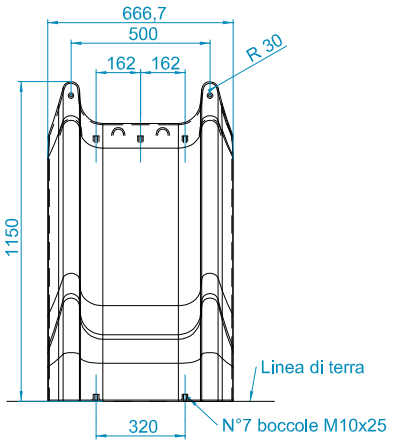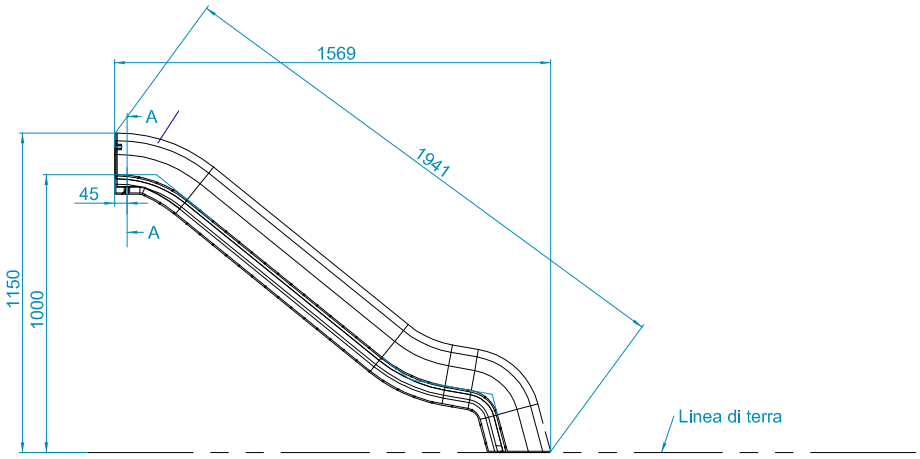
SEZIONE A-A